Պ-1

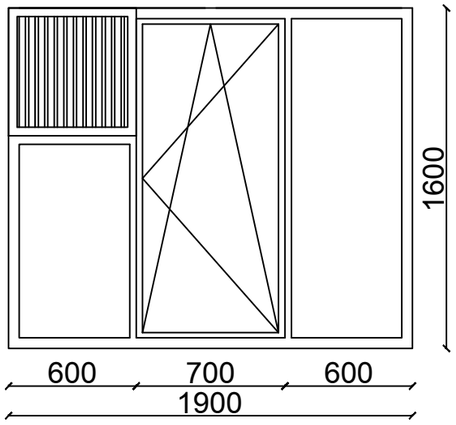

Պ-2

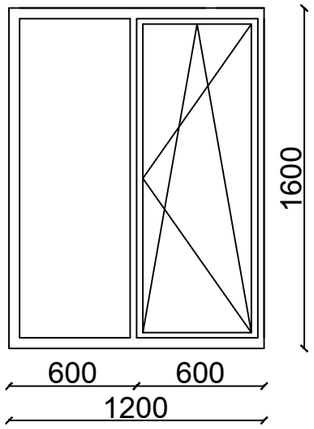

ԱԴ-3

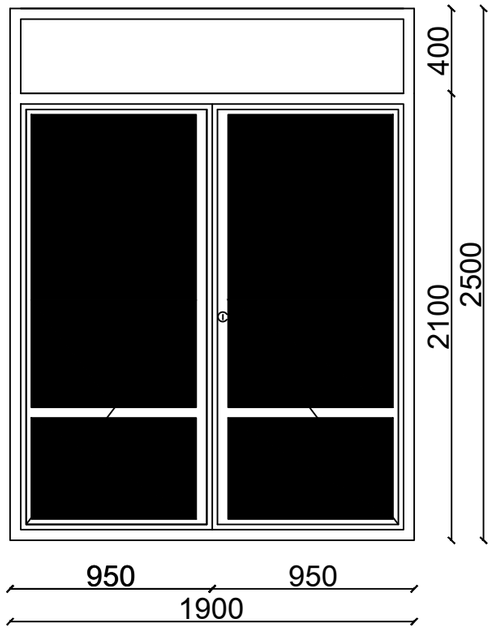

Մետաղապլաստե վիտրաժ

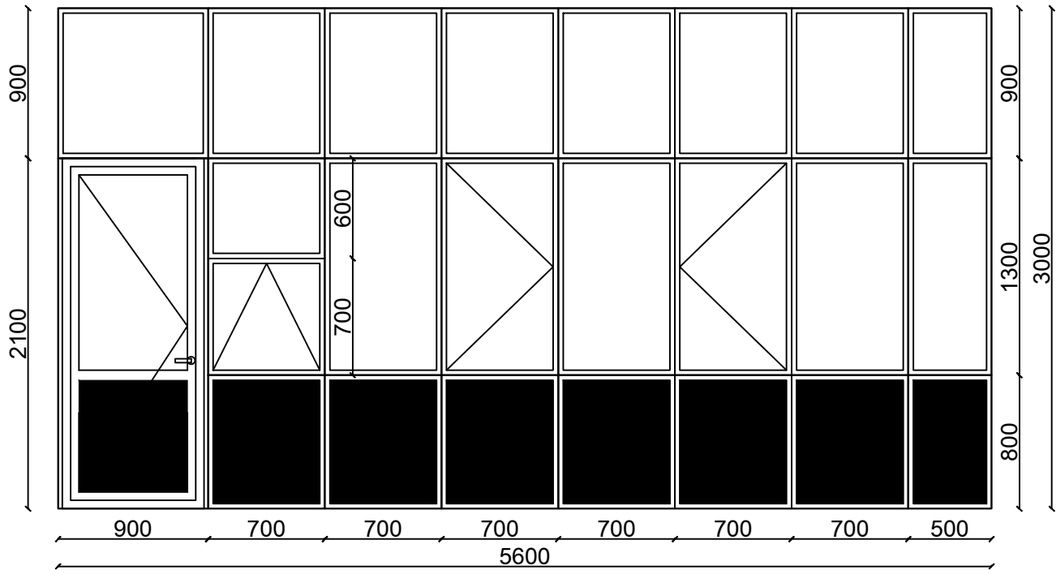

Դ-1

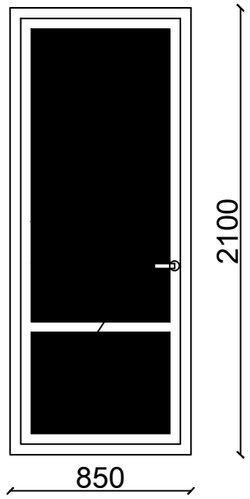

Դ-2

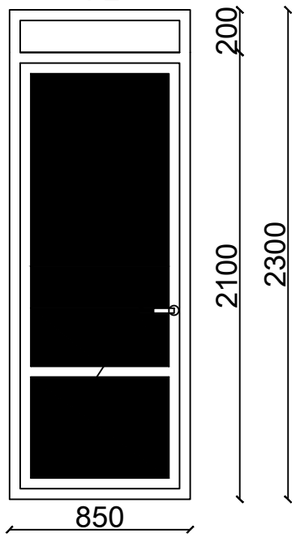

Դռներ

Դիրք	Նկարագիր	Քանակը հատ	a	h	Ընդ. մ²	Դռների շեպերի գաջի սվաղում մ²	Դռների շեպերի լատեքսային ներկ
Դ-1	Մետաղապլաստե, սպիտակ, 60մմ հաստ., ապակեփաթեթով 4+4մմ պրոֆիլ	7,00	0,85	2,10	12,50	5,30	5,30
Դ-2	Մետաղապլաստե, սպիտակ, 60մմ հաստ., ապակեփաթեթով ֆրամուգա 4+4մմ պրոֆիլ	1,00	1,00	2,30	2,30	0,84	0,84
Վիտրաժ	Մետաղապլաստե, սպիտակ, 60մմ հաստ., ապակեփաթեթով 4+4մմ պրոֆիլ	1,00	5,68	3,08	17,49	1,78	1,78
ԱԴ-3	Ալյումինեբլոկով, սպիտակ, 60մմ հաստ., ջերմակամրջով, ապակեփաթեթով ֆրամուգա 4+4մմ պրոֆիլ	1,00	1,90	2,50	4,75	1,04	1,04
Ընդամենը ալյումինե դուռ					*4,75*		

Պատուհան

Անվանումը	Նկարագիր	Քանակը	Բացվող մասի չափերը		Ընդ. բացվող	Պատուհանի չափերը		Ընդ. չբացվող	Պատուհանի շեպերի գ/ա սվաղում	Պատուհանի շեպերի գաջի սվաղում	Պատուհանի շեպերի լատեքսային ներկ	Պատուհանագոգ 500 մմ	Բարդ փական
		հատ	a	h	մ²	a	h	մ²	մ²	մ²	մ²	գծմ	հատ
Պ-1	Մետաղապլաստե, բլոկով, սպիտակ, 60 մմ հաստ., ապակեփաթեթով 4+4մմ պրոֆիլ	3	0,70	1,60	3,36	1,90	1,60	5,76	1,53	6,12	6,12	6	3
Պ-2	Մետաղապլաստե, բլոկով, սպիտակ, 60 մմ հաստ., ապակեփաթեթով 4+4մմ պրոֆիլ	1	0,60	1,60	0,96	1,20	1,60	0,96	0,44	1,76	1,76	1,3	1
			Ընդամենը բացվող		*4,32*	*Ընդամենը չբացվող*		*6,72*	*1,97*	*7,88*	*7,88*	*7,3*	*4*

				Երևան քաղաքի Աջափնյակ վարչական շրջանի h. 45 մանկապարտեզի հիմնանորոգման նախագիծ			
Նախագծ.	Ն.Սարդարյան						
Նախագծ.	Հ.Մեսրոպյան			Ճարտարապետաշինարարական մաս	Փուլ	Թերթ	Թերթեր
					ՃՇ	8	9
				դռների և պատուհանների էսքիզներ,աշխատանքային ծավալներ	«ՍՈՒՖԵՏ» ՍՊԸ		